bover
barcelona lights

Mediterránia

S/105

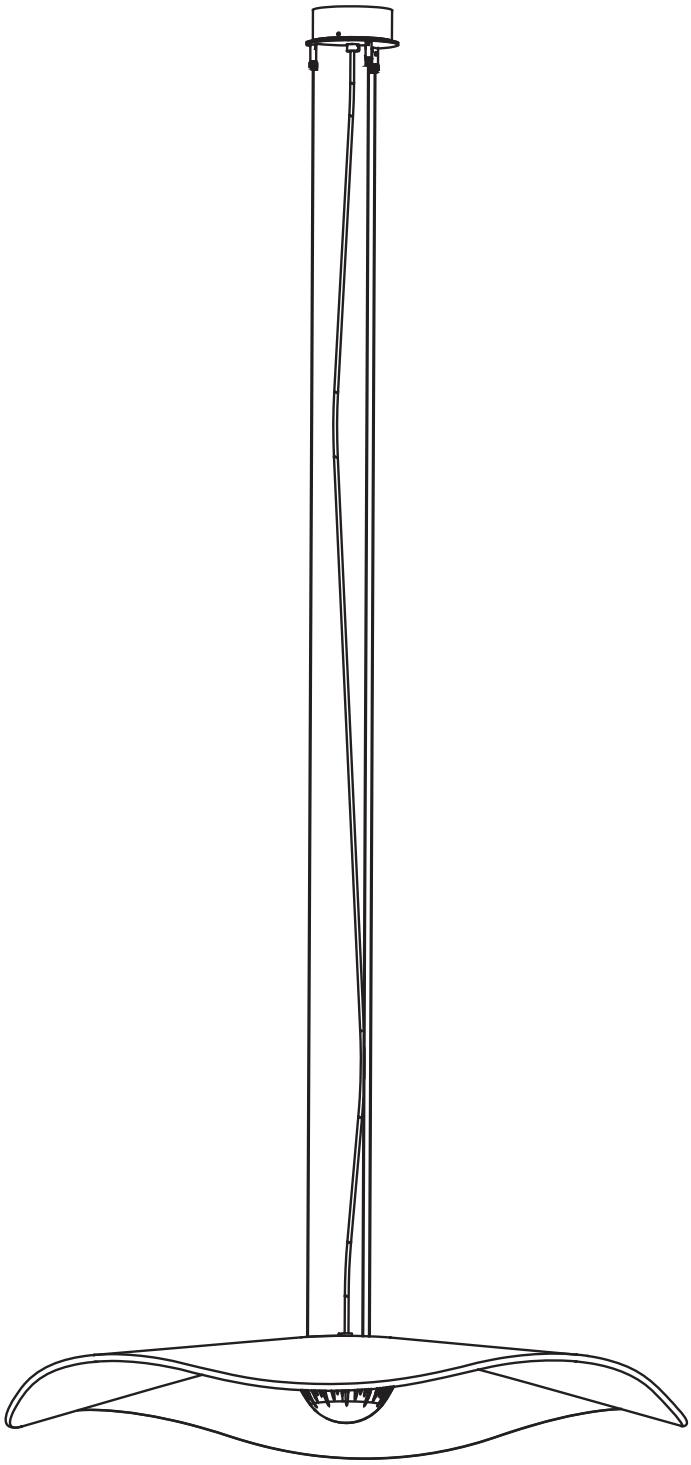

19/09/2024

DATA / *RENSEIGNEMENTS*
Luminaire: Mediterránia S/105
Typology: Pendant Lamp
Year: 2019
Luminaire: Mediterránia S/105
Typologie: Lampe à suspension
Année: 2019

TESTS / *TESTS*
This product has been subjected to the electrical safety test for: continuity, insulation, dielectric strength.
Ce produit a été soumis à des tests de sécurité électrique : continuité, isolation, rigidité diélectrique et prise de terre.

CLEANING INSTRUCTIONS / *INSTRUCTION POUR LE NETTOYAGE*
Do not use alcohol or solvents, use a soft cloth.
Ne pas utiliser d'alcool ou d'autres solvants, utilisez un chiffon doux.

CERTIFIED BY / *CERTIFIÉ PAR*
This product conforms to the standard UL Std 1598:2021 Ed.5+R:18Jun2021 and it is Certified 1
CAN/ CSA C22.2#250.0:2021 Ed.5+U1
Ce produit est conforme à la norme UL Std 1598:2021 Ed.5+R:18Jun2021et il est certifié conforme à la norme CAN/CSA C22.2#250.0:2021 Ed.5+U1

Intertek
4006618

TECHNICAL DATA / *RENSEIGNEMENTS TECHNIQUES*
Suitable for outdoor use.
Power factor:>0.9
Input voltage: 120V~ 60Hz
Luminaire's Watts: 23W

Luminaire apte à l'utilisation en extérieur.
Facteur de puissance:>0,9
Tension d'entrée : 120V~ 60Hz
Puissance des luminaires: 23W

NOTE / À NOTER
Due to LED manufacturing process characteristics, luminaires including this light source may have a slight variation in the light tone.
En raison des caractéristiques du processus de fabrication des LED, les luminaires, notamment cette source de lumière peut avoir une légère variation dans le ton de la lumière.

Products are intended to be fixed to ceiling (supporting system and sealing of the mounting surafce for the wet locations luminaires is under the responsibility of the technician in the field installation).
Les produits sont destinés à être fixés au plafond (le système de support et l'étanchéité du support de montage des luminaires pour locaux humides sont sous la responsabilité du technicien chargé de l'installation sur le terrain).

To inspect branch circuit connections the canopy's cover is to be removed. Don't forget to turn off the electricity sa recommended in the instructions.
Pour inspecter les connexions du circuit de dérivation, il faut enlever le couvercle de la canopée. N'oubliez pas d'éteindre l'électricité, comme recommandé dans les instructions.

CAUTION / *ATTENTION*

THIS PRODUCT MUST BE INSTALLED IN ACCORDANCE WITH THE APPLICABLE INSTALLATION CODE BY APERSON FAMILIAR WITH THE CONSTRUCTION AND OPERATION OF THE PRODUCT AND THE HAZARDS INVOLVED.
No loose strands or loose connections should be present.
Secure with U.L. certified wire connectors and electrical tape.
CE PRODUIT DOIT ÊTRE INSTALLÉ CONFORMÉMENT AU CODE D'INSTALLATIONAPPLICABLE PAR UNE PERSONNE CONNAISSANT BIEN LA CONSTRUCTION ET LE FONCTIONNEMENT DU PRODUIT AINSI QUE LES DANGERS ASSOCIÉS.
Il ne doit pas y avoir de torons ou de connexions lâches. Fixez- les avec des connecteurs de fils et du ruban électrique certifiés UL.

WARNING - SAFETY / *AVERTISSEMENT - SÉCURITÉ*

The electricity MUST be turned off at the MAINS FUSE BOX before installing this luminaire; turning the power off using the light switch is not sufficient to prevent electrical shock.
This Luminaire can be mounted directly to the building structure, independently of the electrical box.
This installation should not be made on a radiant heat type ceiling.
The luminaire is not intended to support any external weight.
L'électricité DOIT être coupée à la MAINS FUSE BOX avant d'installer ces luminaires; il ne suffit pas de couper l'alimentation électrique à l'aide de l'interrupteur d'éclairage pour éviter tout choc électrique.
Cette Luminarie peut être montée directement sur la structure du bâtiment, indépendamment du coffret électrique.
Cette installation ne doit pas être faite sur un plafond de type radiant.
Le luminaire n'est pas destiné à supporter un poids externe.

ELECTRICAL CONNECTION - SAFETY / *RACCORDEMENT ÉLECTRIQUE - SÉCURITÉ*

Attach grounding wire (green insulate or bare copper) from the supplier circuit to the mounting bracket with the green ground attachment screw or wire provided provided.
Connect the grounding wire of the luminaries to the ground conductor of the supply circuit.
Attach all grounding conductors to the mounting bracket with the green ground wire attachment screw.
Referring to the Wire Connection Chart, connect the black and white wires.
Fixez le fil de terre (isolant vert ou cuivre nu) du circuit du fournisseur au support de montage à l'aide de la vis de ou le fil de mise à la terre verte fournie.
Raccordez le fil de terre des luminaires au conducteur de terre du circuit d'alimentation.
Fixez tous les conducteurs de mise à la terre au support de montage à l'aide de la vis de fixation du fil de terre verte.
Reportez-vous au schéma de branchement des fils pour brancher les fils noir et blanc.

DIMENSIONS OF FIXING / *LES DIMENSIONS DE LA FIXATION*

CAUTION: Due so many installing conditions, the water tightening of the bottom of the canopy is responsability of the installer. Take into account the installation surface. Avoid water accumulation and seal the perimeter exposed if needed. If using electrical tubing, make sure that all fixing holes are sealed.

ATTENTION : En raison des nombreuses conditions d'installation, l'étanchéité de l'arrière de l'auvent est de la responsabilité de l'installateur. Tenir compte de la surface d'installation. Évitez l'accumulation d'eau et scellez le périmètre exposé si nécessaire. Si vous utilisez des tubes électriques, assurez-vous que tous les trous de fixation sont scellés.

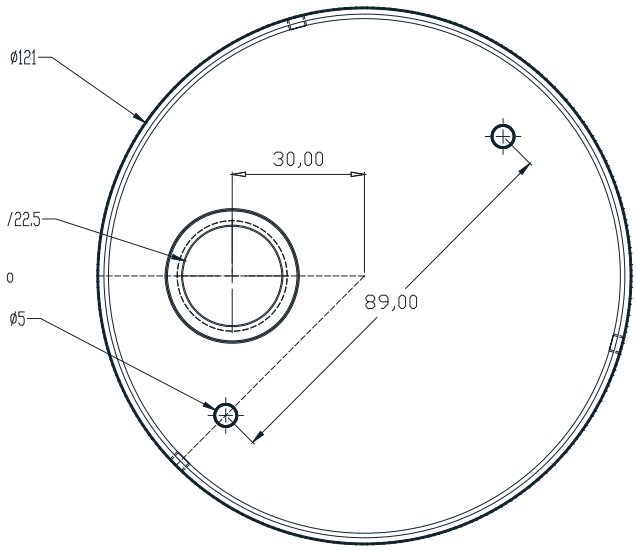

ASSEMBLY INSTRUCTIONS / *INSTRUCTIONS DE MONTAGE*

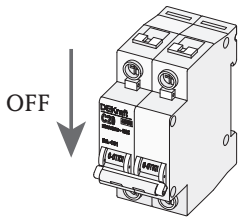

A

CONNECTION TABLE *TABLEAU DE CONNEXION*	WIRE COLOUR	*COULEUR DU FIL*
L	BLACK	*NOIR*
N	WHITE / GREY	*BLANC*
⏚	GREEN	*VERT*
DIMMABLE / *DIMABLE*		
1-10V +	RED / PURPLE	*ROUGE / VIOLET*
1-10V -	WHITE / GREY	*BLANC / GRIS*

A Disconnect the power supply. Prepare the pendant for installation by loosening the three 1 screws, removing the canopy 2 and attaching it to the ceiling. Do not forget to pass the shade through the canopy'. The shade is to be secured with the 3 small brackets (3).
Débranchez l'alimentation électrique. Préparez le pendentif pour l'installation en desserrant les deux vis 1, en retirant l'auvent 2 et en le fixant au plafond. N'oubliez pas de faire passer l'abat-jour à travers le la couverture de l'auvent. Le store doit être fixé à l'aide des 3 petits supports (3).

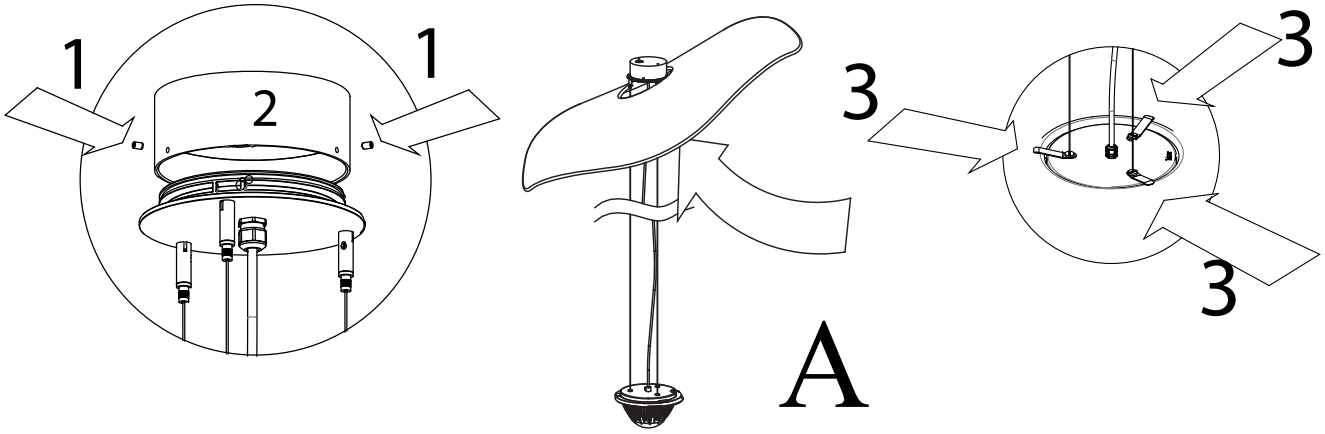

B Connect to the circuit according to the connection table. If necessary cut the supply cord and reconnect as it was; take into account that the watertighten gland (4) is not tightened because it is a single-lock-use. Tighten it to lock the cable. Do not forget to insulate the connector with the silicone sleeve.
Connectez-vous au circuit selon le tableau de connexion. Si nécessaire, coupez le cordon d'alimentation et rebranchez-le tel quel ; tenez compte du fait que le presse-étoupe (4) n'est pas serré car il est à usage unique. Serrez-le pour verrouiller le câble. N'oubliez pas d'isoler le connecteur avec le manchon en silicone.

B

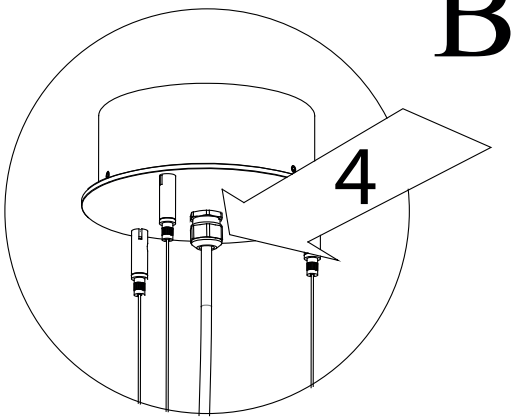

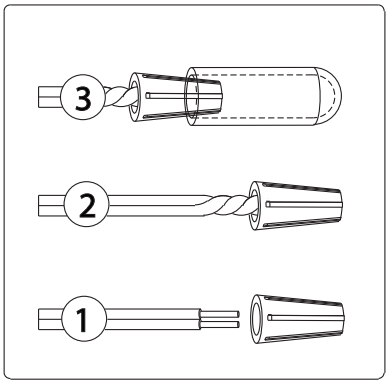

C Close the box with the cover and secure it with the 3 threaded rods (one behind). To adjust the height, unlock the tensors by unscrewing the lock 1; then set the height and cut the excess if necessary. Do not forget to lock them again.
Fermez la boîte avec le couvercle et fixez-la avec les 3 tiges filetées (un par derrière). Pour régler la hauteur, déverrouillez les tendeurs en dévissant le verrou 1 ; puis réglez la hauteur et couper l'excédent si nécessaire. N'oubliez pas de les refermer.

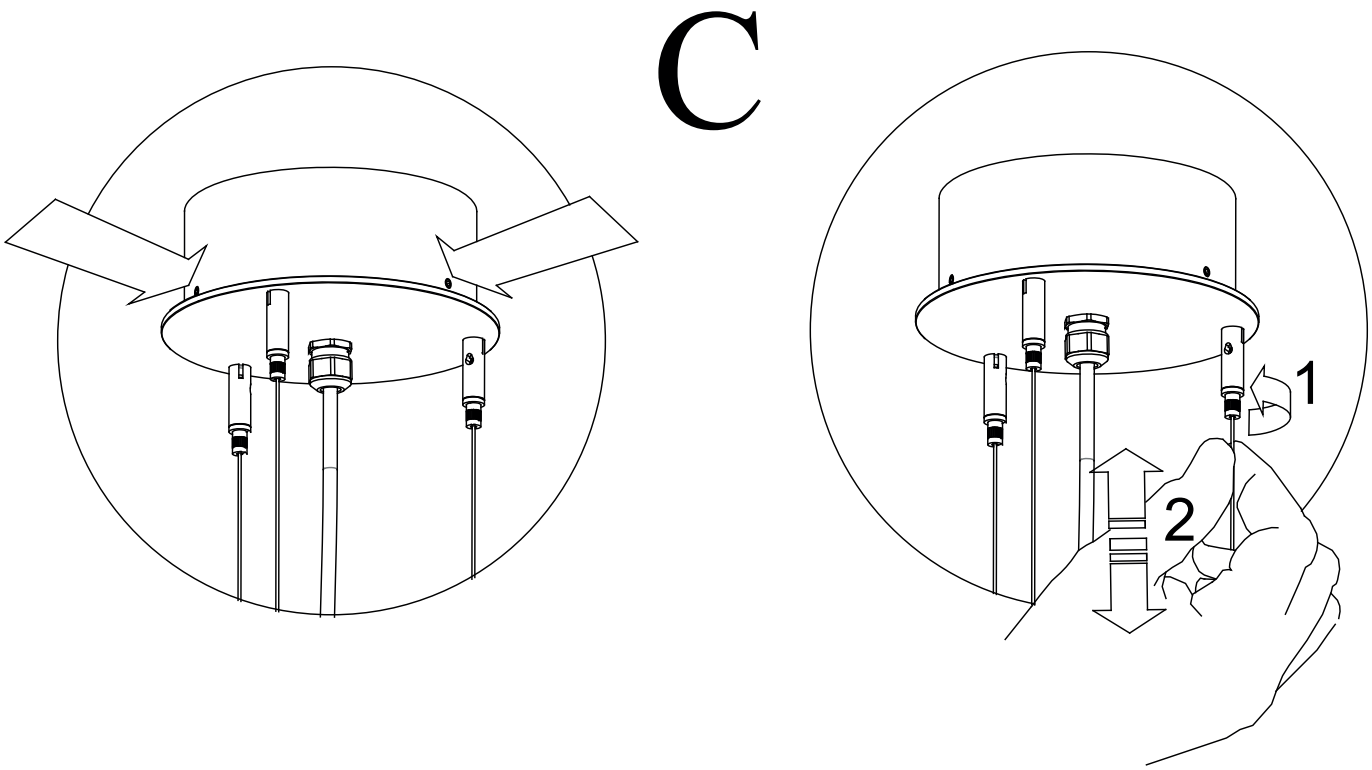

D Finally reconnect to mains.
Enfin reconnectez-vous au réseau.

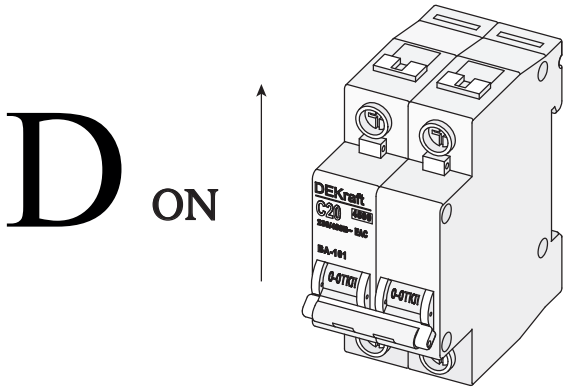

Recommended Dimmers for
MDR-701, MDR-702 0-10V/TRIAC/ELV Dimmable LED Driver

Macron Associate Co. RoHS COMPLIANT
ISO9001:2008

We are pleased to announce that Macron has developed a driver solution for TRI 0-10V & TRIAC/ELV dimming application on your LED concept.
In addition, to ensure the best dimming performance with your LED product, following dimmers are recommended.
We continue to actively test and review our dimmer and controls compatibility to ensure the utmost quality you've come to expect from Macron. As such, we plan to expand this list rapidly as our testing teams verify the performance of todays' common marketplace lighting controls.

If you have any further questions or would like to learn more about these efforts, please contact Macron LED Driver Customer Service.

0-10V Dimming (120-277V)

Manufacturer	Series / Model	Product Number(s)	Input Voltage	Type	Control Range	Dim to Off
LUTRON (15)	NOVA T	NTFTV-WH	120-277V	FLUORESCENT 0-10VDC Slide-to-off Dimmer	5.4-100%	Optional
LUTRON (32)	DIVA	DVTV-WH	120-277V	Diva 0-10V Dimming	7.6-100%	Optional
LEVITON (34)	Decora	IP710-DLZ	120-277V	Present Slide & Rotary Control 0-10V Fluorescent	6.8-100%	Optional
LEVITON (47)	Illumatech for Decora	IP710-LFZ	120-277V	LED 0-10V Power Supply,1200W	6.8-100%	Optional

0-10V Dimming (220-240V)

Manufacturer	Series / Model	Product Number(s)	Input Voltage	Type	Control Range	Dim to Off
OSRAM (56)	MCU	DIM MCU	220-240V	Intuitive manual dimming and switching, 1-10 V dimming interface	10-100%	
LEGRAND (59)	ARTEOR	574318	110-240V	Push-button dimmer for ballasts 0-10 V, 2 modules	5.8-100%	

ELV Dimming

Manufacturer	Series / Model	Product Number(s)	Input Voltage	Type	Control Range	Restart at low setting
LUTRON (7)	DIVA	DVELV-300-P	120V	Electronic Low Voltage,300W	2.3-100%	V
LEVITON (46)	Decora	6615-POT	120V	Electronic Low Voltage,300W	7.6-100%	V
LEVITON (48)	Decora/Sure Slide	6672	120V	Dimmable LED /CFL and Incandescent/Halogen 150W	1.8-100%	V
LUTRON (49)	Maestro	MAELV-600-XX	120V	Electronic Low Voltage,600W	1.09-100%	V
LURTON (55)	Sunrise Slide	SR400RPC120	120V	Trailing Edge dimmer 120V, 400W	1.8-100%	V
LURTON Grafik Eye(1)	GRAFIK EYE	QSGR, QSGRJ	120V	Dimming Module	1-100%	① Low trim setting at 8% ② Set load type before adjusting low-end trim
LUTRON(19)	DIVA	DVCL-153	120V	CFL/LED load, 150W	2-100%	V
LUTRON(67)	DIVA	DVCL-253P	120V	CFL/LED load, 250W	4-100%	V

2017.05.03 Rev.F

bover
barcelona lights

Avda. Catalunya 173
Polígon Ind. Sud
08440 Cardedeu
Barcelona, Spain

T. +34 938 713 152
F. +34 938 462 089
info@bover.es
www.bover.es

1231 Collier Road,
Suite C
Atlanta, GA 30318
United States

T. +1 (404) 924 2342
info@boverusa.com
www.boverusa.com