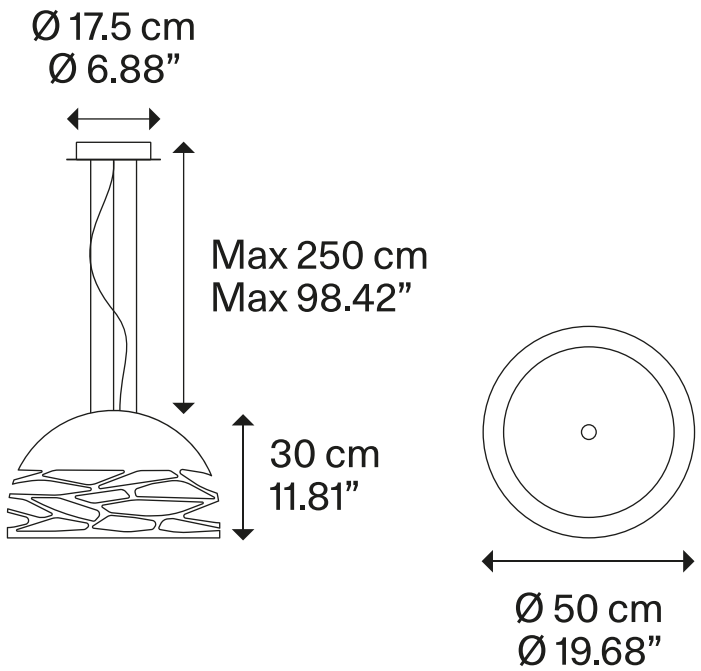LODES